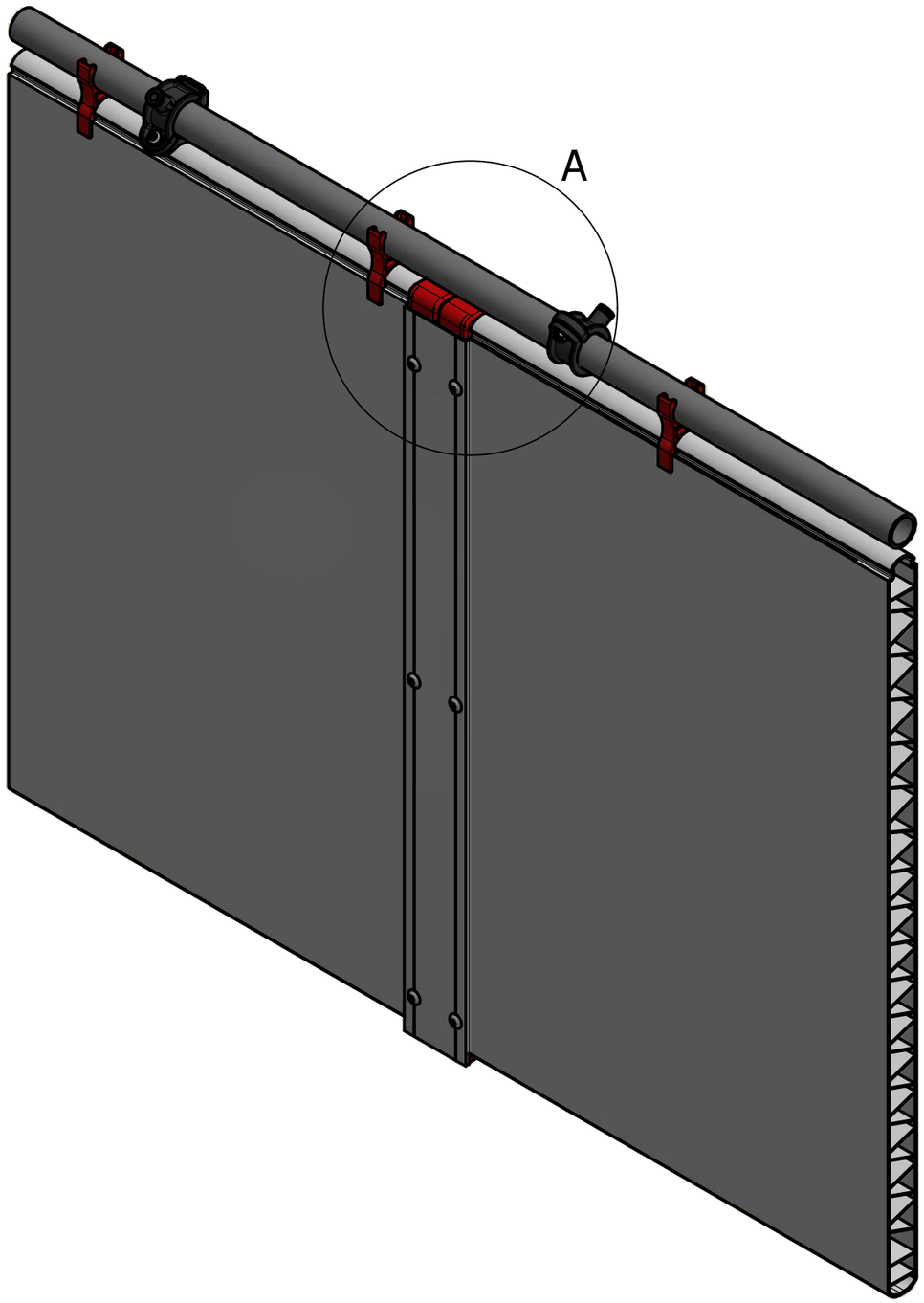
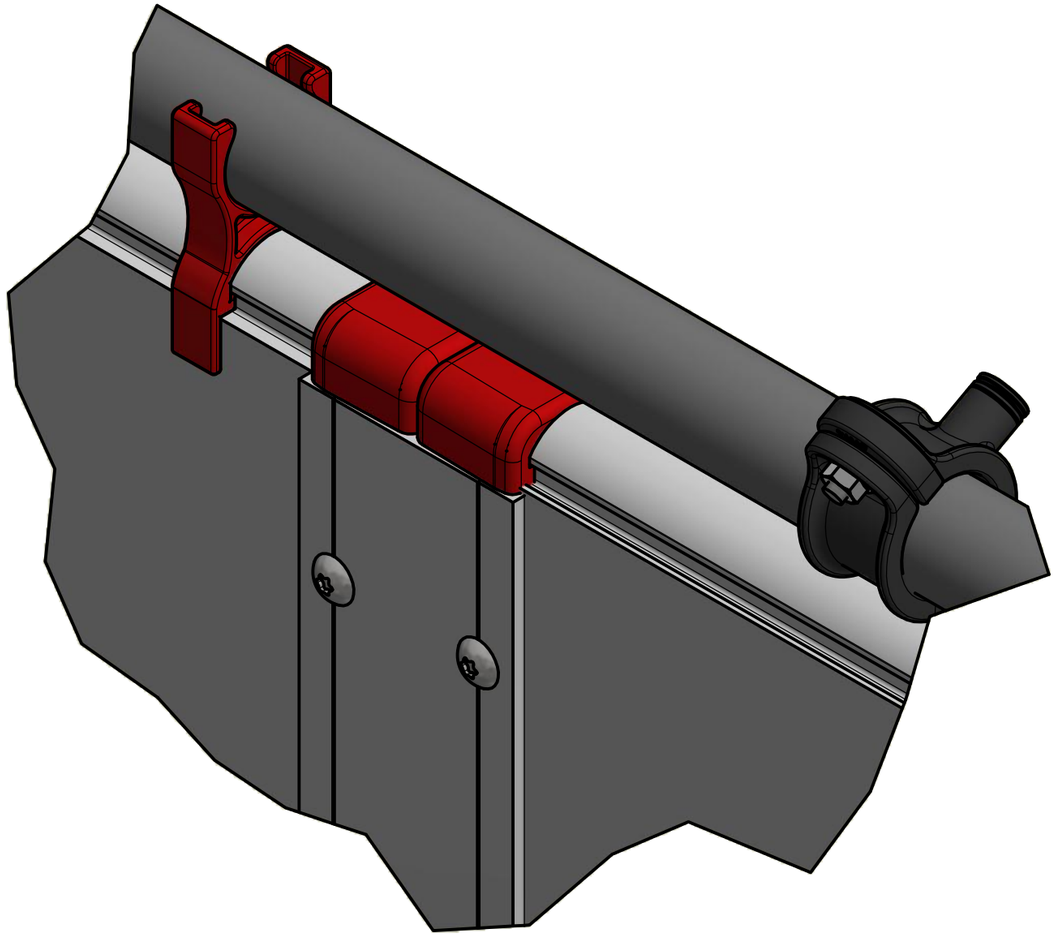
A (1 : 1,5)